EN Read the entire instruction manual before you start installation and assembly. If you have any questions regarding any of the instructions or warnings, please contact your local distributor for assistance.

CAUTION: Use with products heavier than the rated weights indicated may result in instability causing possible injury.
- Mounts must be attached as specified in assembly instructions. Improper installation may result in damage or serious personal injury.
- Safety gear and proper tools must be used. This product should only be installed by professionals.
- This product is designed to be installed on wood stud walls, solid concrete walls or brick walls.
- Make sure that the supporting surface will safely support the combined weight of the equipment and all attached hardware and components.
- Use the mounting screws provided and DO NOT OVER TIGHTEN mounting screws
- This product contains small items that could be a choking hazard if swallowed. Keep these items away from children.
- This product is intended for indoor use only. Using this product outdoors could lead to product failure and personal injury.

IMPORTANT: Ensure that you have received all parts according to the component checklist prior to installation. If any parts are missing or faulty, telephone your local distributor for a replacement.

MAINTENANCE: Check that the bracket is secure and safe to use at regular intervals (at least every three months).

DE Bitte vor Beginn der Montage und Zusammenbau das ganze Handbuch durchlesen. Bitte sich mit dem Händler vor Ort bei Fragen zur Anleitung oder Warnungen in Verbindung setzen.

VORSICHT: Bei Verwendung mit Produkten, die das zulässige Gewicht überschreiten, können Schäden oder möglicherweise Verletzungen die Folge sein.
- Halterungen sollen entsprechend den Montageanweisungen angebracht werden. Eine unsachgemäße Montage kann Schäden oder Verletzungen zur Folge haben.
- Sicherheitsausrüstung und geeignete Werkzeuge verwenden. Die Montage des Produktes sollte nur von Fachleuten durchgeführt werden.
- Dieses Produkt kann auf Wänden mit Fachwerk, massiven Beton- oder Steinwänden montiert werden.
- Die tragenden Oberflächen sollten das gesamte Gewicht von Geräten und allen zusätzlichen Bauteilen sicher aushalten können.
- Nur die mitgelieferten Einbauschrauben verwenden und die Schrauben NICHT ZU FEST ANZIEHEN.
- Dieses Produkt enthält Kleinteile, die Erstickungsgefahr beim Verschlucken hervorrufen können. Diese Teile von Kindern fernhalten.
- Dieses Produkt nur in Innenräumen verwenden. Verwendung des Produktes im Außenbereich kann zu Verletzungen und Schäden führen.

WICHTIG: Vor der Montage bitte alle erhaltenen Bauteile mit der Bauteileliste abgleichen. Bei beschädigten oder fehlenden Teilen den Händler vor Ort nach Ersatzteilen fragen.

WARTUNG: Die Halterungsklammer regelmäßig auf Sicherheit und Stabilität prüfen (am besten alle drei Monate).

FR Lisez entièrement le guide d'utilisateur avant de commencer l'installation et le montage. SI vous avez des questions concernant les instructions ou les avertissements, veuillez contacter votre distributeur local pour une assistance.

ATTENTION: L'utilisation de produits plus lourds que les poids nominaux indiqués peut entraîner une instabilité causant des blessures potentielles.
- Les supports doivent être joints comme spécifié dans les instructions de montage. Une mauvaise installation peut entraîner des dommages ou de graves blessures aux personnes.
- Un équipement de sécurité et les outils appropriés doivent être utilisés. Ce produit devrait être installé uniquement par des professionnels.
- Ce produit est conçu pour être installé sur des murs avec poteaux en bois, des murs en béton massif ou murs en brique.
- Assurez-vous que la surface de soutien supporte en sécurité le poids combiné de l'équipement et de tous les matériaux et composantes associés.
- Utilisez les vis de montage fournies et NE SERREZ PAS TROP les vis de montage
- Ce produit contient de petites pièces qui peuvent causer un étouffement si elles sont avalées. Eloignez ces pièces des enfants.
- Ce produit est prévu uniquement pour une utilisation à l'intérieur. L'utilisation de ce produit à l'extérieur peut entraîner une défaillance du produit ou des blessures aux personnes.

IMPORTANT: Avant l'installation, assurez-vous que vous avez reçu toutes les pièces selon la liste de vérification des composants. Si une pièce est manquante ou endommagée, téléphonez à votre distributeur local pour qu'il la remplace.

MAINTENANCE: A intervalles réguliers (au moins tous les trois mois) vérifiez que le support est d'utilisation sûre et fiable

RU Перед началом установки и сборки прочитайте руководство по установке. Если у Вас возникли какие-либо вопросы относительно инструкций или предупреждений, свяжитесь с Вашим локальным распространителем для получения помощи.

Внимание: Использование продуктов, вес которых превышает указанный расчетный вес, может привести к нестабильности и возможным повреждениям.
- Опоры должны быть установлены, как это показано в монтажных инструкциях. Неправильная установка может привести к получению серьезных травм.
- Необходимо использовать предохранительное устройство и специальные инструменты. Продукт должен устанавливаться только профессионалами.
- Продукт предназначен для установки на деревянные каркасные стены, твердые цементные стены или кирпичные стены.
- Убедитесь, что несущая поверхность выдержит вес оборудования и всего установленного оборудования и комплектующих.
- Необходимо использовать идущие в комплекте установочные шурупы и НЕ ПЕРЕТЯГИВАТЬ установочные шурупы
- Данный продукт содержит маленькие детали, которые представляют опасность удушения при проглатывании. Такие детали необходимо хранить в недоступном для детей месте.
- Данный продукт предназначен только для эксплуатации в помещениях. Использования данного продукта на улице может привести к поломке продукта и получению травм.

ВАЖНО: Перед установкой убедитесь, что Вы получили все детали в соответствии со списком комплектующих. Если не хватает каких-либо деталей или они поломаны, свяжитесь с Вашим местным распространителем по вопросу замены.

ТЕХНИЧЕСКОЕ ОБСЛУЖИВАНИЕ: Необходимо регулярно проверять (как минимум, раз в три месяца), чтобы кронштейн был зафиксирован, и его использование было безопасным.

ES Lea todo el manual de instrucciones antes de comenzar la instalación y ensamble de la unidad. Si tiene alguna inquietud con respecto a las instrucciones o advertencias, comuníquese con su distribuidor local.

PRECAUCIÓN: utilizar con productos de mayor peso al indicado en los límites de peso podría ocasionar inestabilidad y posibles heridas personales.
- Los soportes deben acoplarse tal como se indica en las instrucciones de ensamble. Una incorrecta instalación podría ocasionar daños y serias heridas personales.
- Utilice las herramientas y equipo de seguridad adecuados. Este producto solo debe ser instalado por profesionales.
- Este producto está diseñado para instalaciones en paredes de madera sólida, concreto sólido o bloques.
- Asegúrese de que la superficie de fijación sostenga de manera segura el peso total del equipo y todos sus componentes y hardware.
- Utilice los tornillos de ensamble suministrados y NO aplique demasiada tensión a los tornillos.
- Este producto contiene piezas pequeñas que representan un riesgo de asfixia. Mantenga estas piezas fuera del alcance de los niños.
- Este producto está diseñado para uso en interiores solamente. Utilizar este producto en exteriores podría ocasionar fallas y heridas personales.

IMPORTANTE: Asegúrese de que haya recibido todas las piezas según la lista de verificación de componentes para la instalación. Si falta alguna de las partes, o está dañada, comuníquese con su distribuidor.

MANTENIMIENTO: Compruebe periódicamente que el soporte esté asegurado y listo para usar (al menos cada tres meses).

PT Leia todo o manual de instruções antes de iniciar a instalação e montagem. Se você tiver alguma dúvida sobre quaisquer uma das instruções ou avisos, por favor, entre em contato com o seu distribuidor local para assistência.

ATENÇÃO: O uso com produtos mais pesados do que os pesos indicados pode resultar em instabilidade, causando possíveis danos.
- Os suportes devem ser anexados como especificado nas instruções de montagem. A instalação incorreta pode causar danos ou sérias lesões pessoais.
- Equipamentos de segurança e ferramentas adequadas devem ser utilizadas. Este produto só deve ser instalado por profissionais.
- Este produto é projetado para ser instalado em pilares verticais de paredes de madeira, paredes de concreto sólido ou de tijolos.
- Certifique-se que a superfície de suporte suportará com segurança o peso combinado do equipamento e todas as ferragens e componentes anexados.
- Use os parafusos de montagem fornecidos e NÃO APERTE EXCESSIVAMENTE os mesmos.
- Este produto contém pequenas peças que podem causar asfixia se ingeridas. Mantenha esses itens longe do alcance de crianças.
- Este produto destina-se somente para uso interno. Usá-lo em ambiente externo pode causar falhas no produto e lesões pessoais.

IMPORTANTE: Assegure-se que você recebeu todas as peças, de acordo com a lista de componentes, antes da instalação. Se alguma peça estiver faltando ou é defeituosa, contate o seu distribuidor local para substituição.

MANUTENÇÃO: Certifique-se que o suporte seja seguro e protegido para o uso em intervalos regulares (pelo menos a cada três meses).

PL Przed przystąpieniem do montażu i instalacji uchwytu, proszę uważnie przeczytać całą instrukcję. Jeżeli będą jakiekolwiek wątpliwości lub uwagi, prosimy o kontakt z lokalnym dystrybutorem.

UWAGA: Nie przekraczać maksymalnej dopuszczalnej masy dla danego uchwytu - może prowadzić do uszkodzenia sprzętu i obrażeń ciała.
- Montaż należy przeprowadzić zgodnie z instrukcją. Nieprawidłowy montaż może być przyczyną uszkodzenia lub poważnych obrażeń ciała.
- Montować w ubraniu ochronnym, przy użyciu odpowiednich narzędzi. Montaż powinien być przeprowadzony przez specjalistę.
- Produkt można montować na ścianach: betonowych, z cegły, drewnianych oraz karton-gips.
- Upewnić się czy powierzchnia nośna (ściana) jest w stanie utrzymać łączny ciężar instalacji wraz z osprzętem.
- Do montażu używać śrub dołączonych do zestawu. Śruby dokręcać z wyczuciem, aby nie zerwać gwintu!
- Zestaw zawiera drobne elementy - ryzyko zadławienia się w przypadku połknięcia. Prosimy trzymać z dala od dzieci.
- Produkt przeznaczony wyłącznie do użytku wewnątrz pomieszczeń. Narażanie na czynniki zewnętrzne, może prowadzić do uszkodzenia produktu i zranienia.

WAŻNE: Przed montażem proszę upewnić się, czy zestaw zawiera wszystkie elementy. W przypadku wystąpienia brakujących lub uszkodzonych części, prosimy o kontakt z lokalnym dystrybutorem w celu wymiany części.

KONSERWACJA: Proszę w regularnych odstępach czasu (co najmniej raz na 3 miesiące) sprawdzać czy uchwyt jest dobrze przymocowany i może być bezpiecznie używany.

CZ Přečtěte si celý návod dříve, než začnete s instalací a montáží držáku. Máte-li dotazy týkající se některých z instrukcí nebo varování, obraťte se na svého dodavatele.

UPOZORNĚNÍ: Použití s výrobky těžší než je uvedeno může mít za následek nestabilitu a může dojít k poranění osob, nebo poškození zařízení.
- Držák musí být připevněn, jak je uvedeno v návodu k montáži. Nesprávná instalace může způsobit poškození výrobku, nebo vážné zranění.
- Při montáži musí být použity ochranné pomůcky a správné nástroje. Tento výrobek by měl být instalován pouze odborníky.
- Tento výrobek je určen k montáži na dřevěné zdi, pevné betonové zdi nebo cihlové zdi.
- Ujistěte se, že opěrná plocha je dostatečně pevná a unese celkovou hmotnost zařízení a všech připojených komponentů.
- Upevňovací materiály, které jsou dodávány v balení jsou určeny přímo k montáži.
- Tento produkt obsahuje malé předměty, které mohou představovat nebezpečí - udušení. Uschovejte tyhle předměty mimo dosah dětí.
- Tento výrobek je určen pouze pro vnitřní použití . Použití tohoto výrobku venku by mohlo vést k selhání výrobku a zranění osob.

DŮLEŽITÉ: Ujistěte se, že jste obdrželi všechny díly podle seznamu před instalací. Pokud některé části chybí, nebo jsou vadné kontaktujte svého dodavatele.

ÚDRŽBA: Zkontrolujte, zda není držák uvolněn a zda nedošlo k uvolnění některých šroubů (nejméně jednou za tři měsíce).

INSTRUKCJA MONTAŻU

UCHWYT DO MONITORÓW LCD

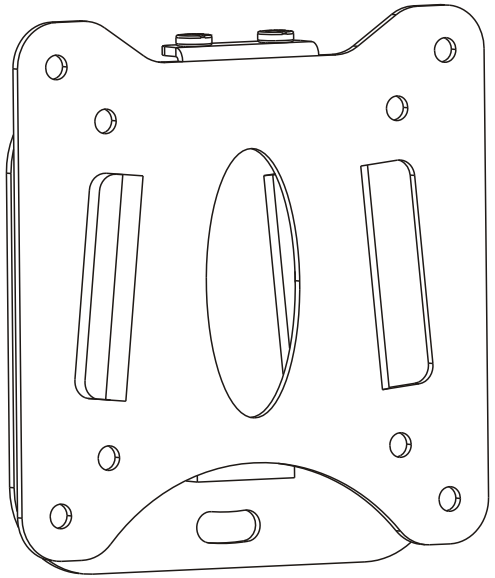

UWAGA: Nie przekraczać dopuszczalnej nośności uchwytu. Może to doprowadzić do uszkodzenia sprzętu bądź obrażeń ciała.

FN203

75x75
100x100

27" MAX

30kg (66lbs) RATED

ISSUED: JUL. 2013

INFORMACJA: Przed przystąpieniem do montażu przeczytać uważnie instrukcję.

⚠ UWAGA

- Nie rozpoczynaj montażu uchwytu do momentu, aż przeczytasz i zrozumiesz niniejszą instrukcję. Jeżeli masz jakiekolwiek pytania co do informacji zamieszczonych w instrukcji, skontaktuj się z dystrybutorem.

- Zapoznaj się z instrukcją dystrybutora telewizora/monitora odnośnie montażu ściennego, aby zminimalizować ryzyko wypadku.

- Produkt powinien być montowany przez wykwalifikowanego specjalistę posiadającego wiedzę na temat konstrukcji budowlanych oraz w pełni rozumiejącego niniejszą instrukcję.

- Nigdy nie przekraczaj maksymalnej nośności uchwytu.

- Jeśli montujesz uchwyt na konstrukcjach kartonowo-gipsowych upewnij się, że wkręty znajdują się w centralnej cześci profilu. Zalecane jest stosowanie wykrywacza profili.

- Aby poprawnie i bezpiecznie zamontować uchwyt, użyj poziomicy oraz skorzystaj z pomocy asystenta.

- Wszystkie śruby powinny być dokręcone solidnie, jednak należy unikać przekręcenia gwintu, co może doprowadzić do osłabienia konstrukcji lub zniszczenia telewizora/monitora.

- Uchwyt jest przeznaczony do montażu wewnątrz budynków i w pomieszczeniach zamkniętych. Używanie produktu na zewnątrz budynków i niezgodnie z przeznaczeniem może prowadzić do uszkodzenia uchwytu oraz wypadków.

- Przed przystąpieniem do montażu uchwytu upewnij się czy zestaw jest kompletny i nie posiada uszkodzonych części. Nigdy nie używaj uszkodzonych elementów. Nieprawidłowy montaż lub wadliwe części mogą być przyczyną wypadku.

Nie ponosimy odpowiedzialności za jakiekolwiek szkody, zranienia lub uszkodzenia spowodowane nieumiejętnym lub niewłaściwym montażem.

Zawartość zestawu.

UWAGA: Upewnij się czy otrzymałeś wszystkie części niezbędne do montażu uchwytu. Jeżeli brakuje jakiejkolwiek części lub jest ona uszkodzona skontaktuj się ze sprzedającym w celu wymiany.

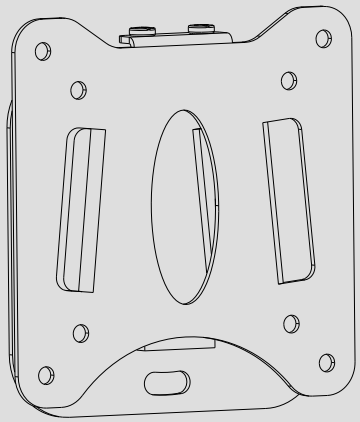

Zestaw M

M4x14 (x4)
M-A

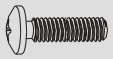

M5x14 (x4)
M-B

D5 podkładka (x4)
M-C

Zestaw W

ST6.3x55 (x2)
W-A

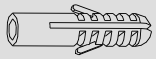

kołek montażowy (x2)
W-B

D6 podkładka (x2)
W-C

1.Demontaż płyty VESA

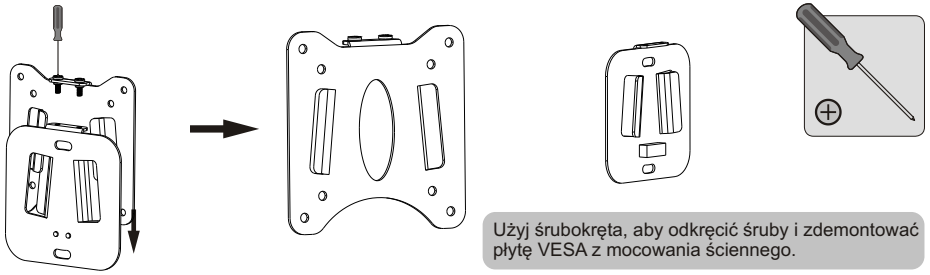

Użyj śrubokręta, aby odkręcić śruby i zdemontować płytę VESA z mocowania ściennego.

2a. Montaż na konstrukcjach drewnianych.

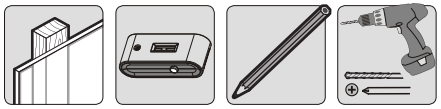

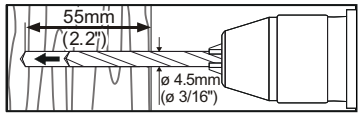

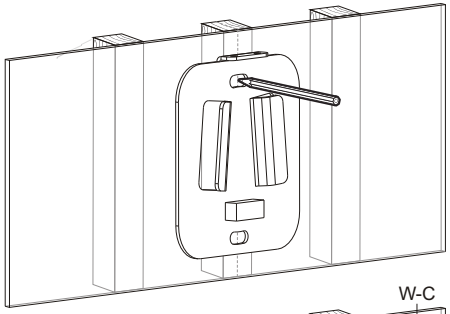

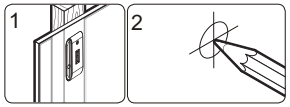

Znajdź i zaznacz miejsce na otwory montażowe.

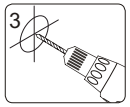

Wywierć otwory.

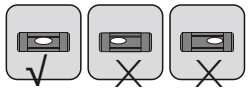

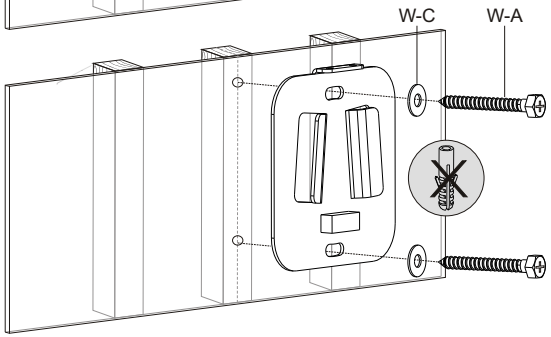

Przykręć mocowanie ścienne do konstrukcji.

⚠ UWAGA

Upewnij się, czy wkręty są przykręcone do centralnej części profilu drewnianego. Do zlokalizowania drewnianych profili zalecane jest użycie wykrywacza profili.

Monter odpowiedzialny jest za dobranie odpowiedniego sprzętu dla nietypowych konstrukcji, na których będzie zawieszony uchwyt.

Monter musi zweryfikować jakość konstrukcji, na której będzie zawieszony uchwyt, wraz ze sprzętem, oraz dobrać odpowiedni sposób montażu uchwytu.

2b. Montaż na ścianach betonowych i z pełnej cegły.

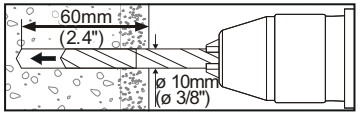

Znajdź i zaznacz miejsce na otwory montażowe.

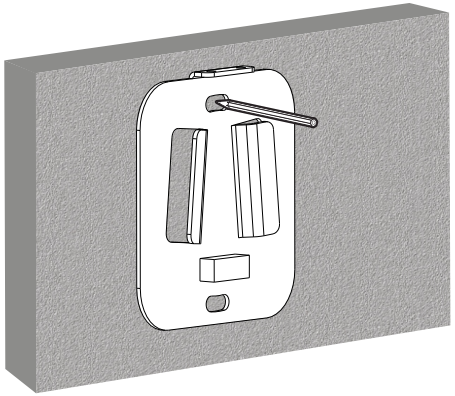

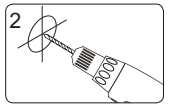

Wywierć otwory.

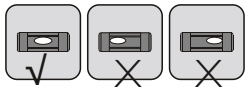

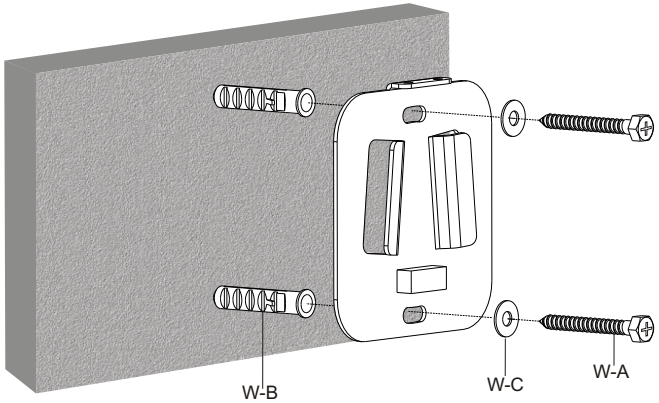

Przykręć mocowanie ścienne do konstrukcji.

⚠ UWAGA

Monter musi zweryfikować jakość konstrukcji, na której będzie zawieszony uchwyt wraz ze sprzętem AV, oraz dobrać odpowiedni sposób montażu uchwytu w przypadku nietypowych konstrukcji.

3. Montaż płyty VESA.

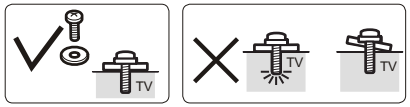

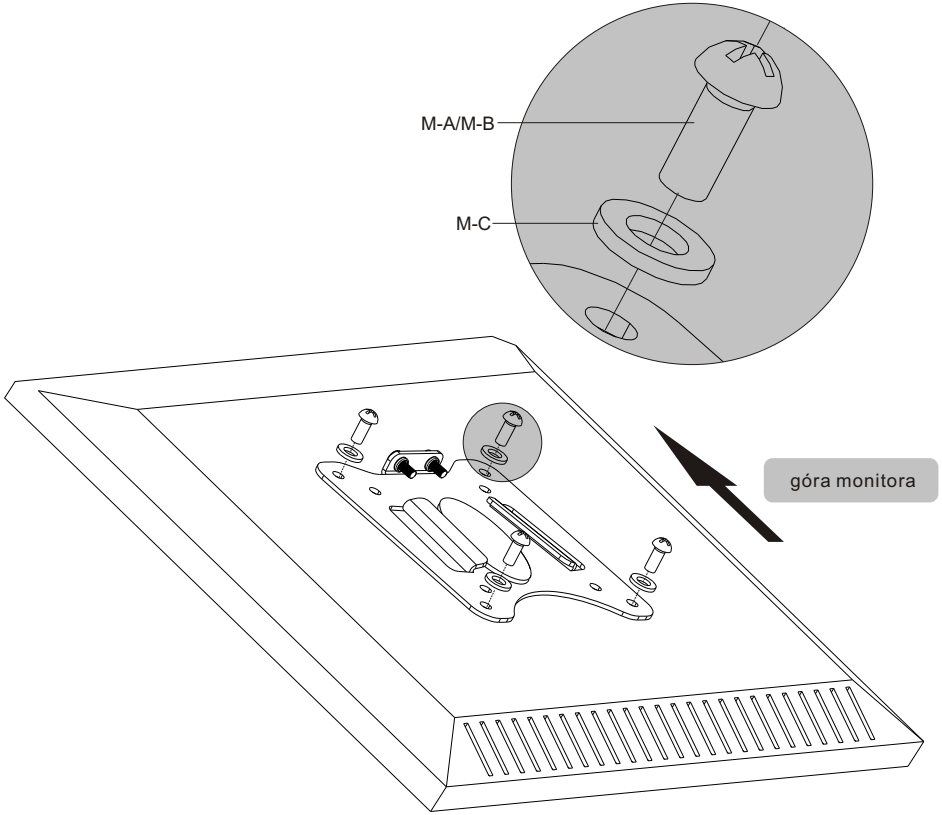

Przykręć płytę VESA do monitora.

⚠ **Przykręć solidnie śruby, uważając aby nie zerwać gwintu.**

4. Montaż monitora na płycie ściennej.

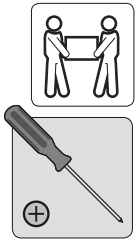

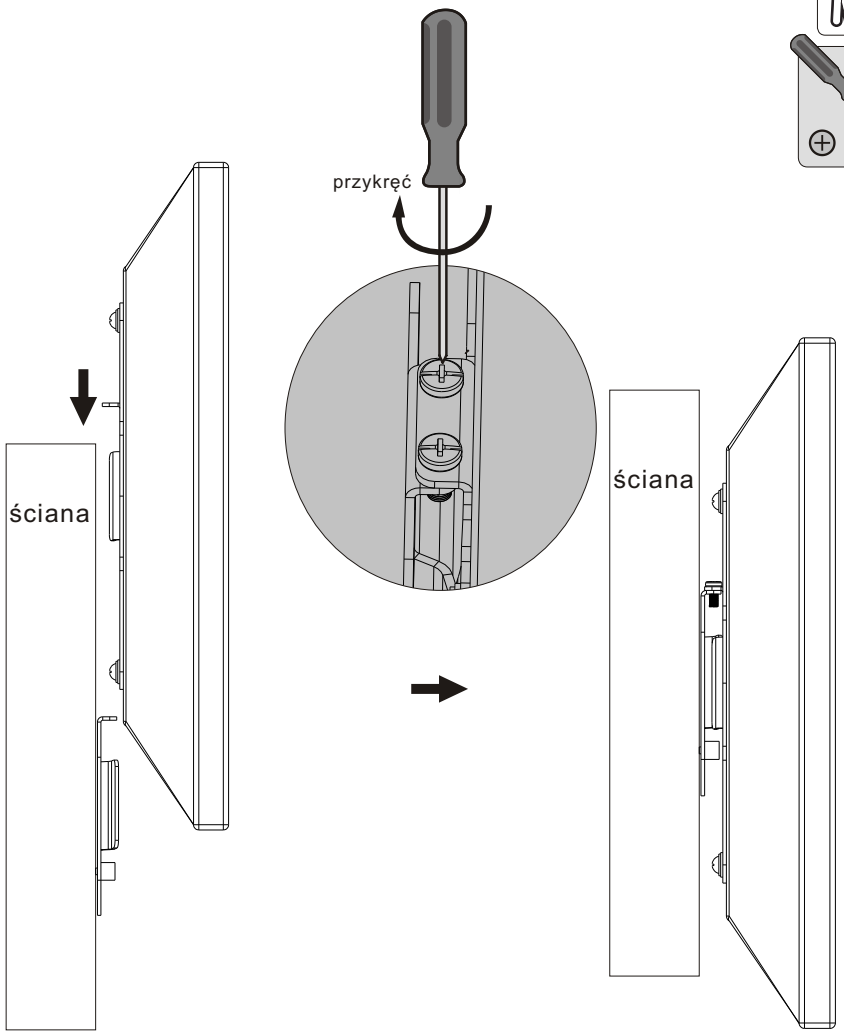

Zawieś płytę VESA (jest przykręcona do monitora) na płycie ściennej i przykręć śruby, aby zabezpieczyć połączenie.

Konserwacja

- Sprawdzaj w regularnych odstępach czasu (co najmniej raz na trzy miesiące), czy uchwyt jest poprawnie zamontowany i bezpieczny w użyciu.
- Jeśli masz jakiekolwiek pytania dotyczące produktu skontaktuj się z dostawcą.